Weitergabe sowie Vervielfältigung dieser Unterlage, Verwertung und Mitteilung ihres Inhaltes nicht gestattet, soweit nicht ausdrücklich zugestanden. Zuwiderhandlungen verpflichten zu Schadensersatz. Alle Rechte für den Fall der Patentierung oder Gebrauchsmuster-Eintragung vorbehalten.
This document is confidential and shall not be exploited, copied, reprinted or disclosed to a third party in any manner without our prior written permission. All rights reserved, especially in case of patent application or registration of petty patent.

Nennmaßbereich (mm) Längenmaße nominal range (mm) linear dimension	über/ above 0.5 bis/ up to 6	über/ above 6 bis/ up to 30	über/ above 30 bis/ up to 120	über/ above 120 bis/ up to 400	über/ above 400 bis/ up to 1000
Grenzabmaße limit dimension ~~ISO 2768-1 f~~	±0,05	±0,1	±0,15	±0,2	±0,3
Grenzabmaße limit dimension ISO 2768-1 m	±0,1	±0,2	±0,3	±0,5	±0,8

Nennmaßbereich (mm) Winkelmaße nominal range (mm) angular dimension	bis/ up to 10	über/ above 10 bis/ up to 50	über/ above 50 bis/ up to 120	über/ above 120 bis/ up to 400
Grenzabmaße ~~limit dimension~~ ISO 2768-1f	±1°	±30'	±20'	±10'
Grenzabmaße limit dimension ISO 2768-1m	±1°	±30'	±20'	±10'

Specification \ Name of the item	IGP-03-P-6501-A502 (part no. 009121)	IGP-05-P-6501-A502 (part no. 009122)	IGP-10-P-6501-A502 (part no. 009123)	IGP-10-P-6501-A502.05 (part no. 009124)	IGP-10-P-6501-A502-1 (part no. 009125)
Gehäuse Housing	Aluminium lackiert Aluminium varnished				
Welle / Shaft	nichtrostender Stahl / stainless steel				
Lagerung / Bearing	nichtrostende Kugellager / stainless steel ball bearings				
Schutzart / Protection class	IP67 (DIN 400 50 / IEC 529)				
Drehmoment / Torque	<10 Ncm				
Untersetzungsverhältnis Reduction ratio	3,11:1	5,19:1	10,77:1		
Elektr. Bereich Actual electrical travel	1095 +15	1830 +20	3800 +45		
Anschlusswiderstand Nominal resistance	5 kOhm +/-20%				
Unabhängige Linearität Independent linearity	±0,1%			±0,05%	±0,1%
Wiederholgenauigkeit Repeatability	typ. 0,002%				
Max. Schleiferstrom im Störfall Max wiper current in case of malfunction	10 mA				
Empfohlener Betriebsstrom im Schleiferkreis Recommended operating wiper current	<=1 µA				
Temperaturbereich Temperature range	-40 ... +100°C				
Lebensdauer / Life	100 x 10^6 Bewegungen / rev.				
Elektr. Anschluss / Electrical connection: Potentiometer Kupplungsdose / Mating connector	Male connector CA-02-COM-E-16S-1P-B, produced by CANNON Mating connector: CA-08-COM-E-16S-1S-B, plug-in free rotating 360°				ohne / without*

* IGP-10-P6501-A502-1: Kupplungsdose im Lieferumfang nicht enthalten! / Mating connector not included in the delivery contents!

Schaltbild
circuit diagram

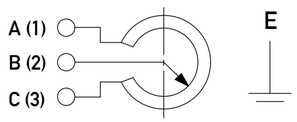

Drehrichtung CW (auf Welle gesehen)
turning direction CW (view on shaft)

Frei drehbarer Stecker 90° abgewinkelt,
mit Bajonettverschluß
Freely rotating plug right angled
with bayonet catch

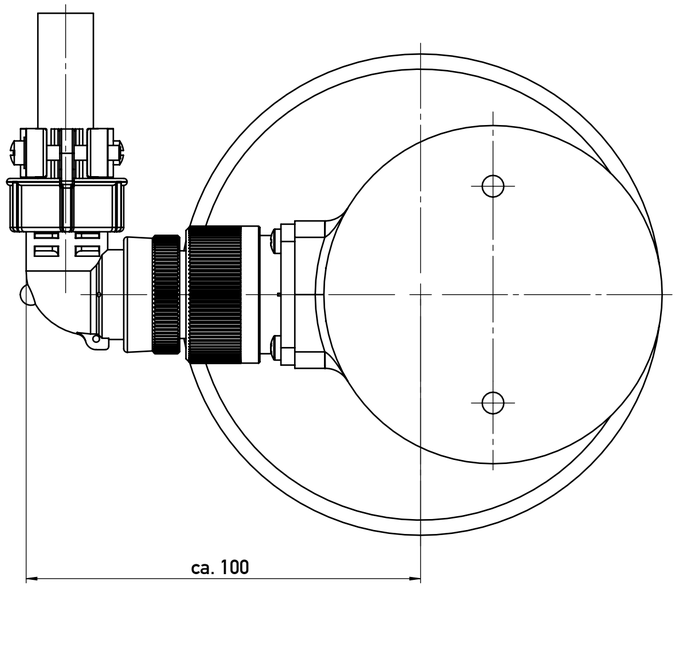

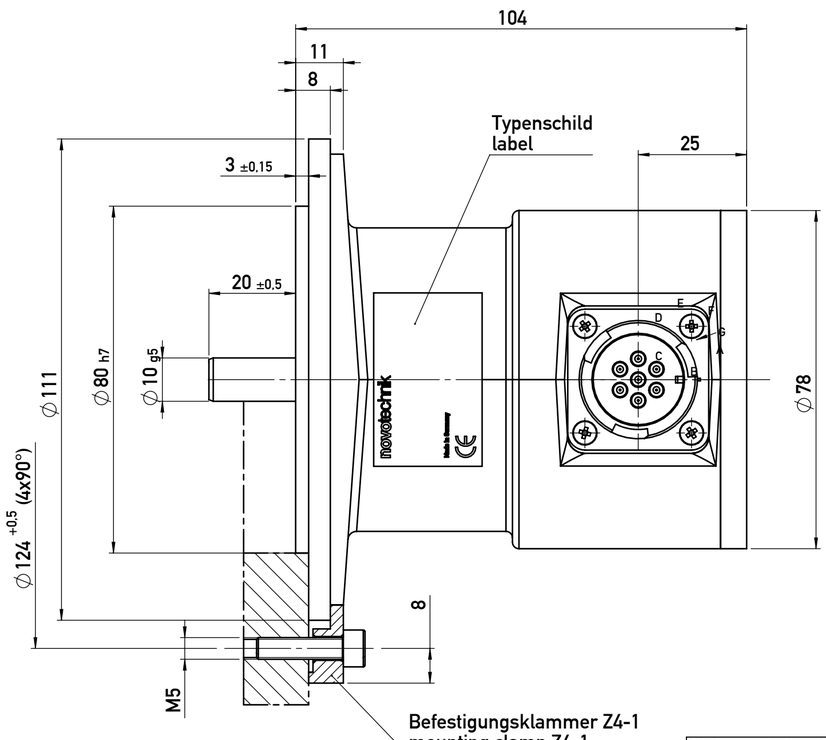

Achtung! Einbaumaße sind keine Fertigungsmaße
Änderungen vorbehalten

Attention: Mounting dimensions are not manufacturing dimensions.
Subject to change.

Status: Freigegeben / Released							
Index rev. ind.	Änd.-Nr. revision no.	Änderung revision description	geltende Dokumente regarding documents: -	Datum / date Bearbeitet / drawn by	Datum / date Geprüft / approved by	Datum / date Freigegeben / released by
07	12-147	009125 in Tabelle hinzu		15.01.2013 Schweiker	18.01.2013 Braun	18.01.2013 Schweiker

Form- u. Lagetoleranzen nach shape and position tolerance per: -	Nichttol. Maße unspecified tolerances: ISO 2768-m	Hüllprinzip DIN 7167		Name / name	Datum / date	Gewicht / weight: -	
Oberflächenangaben nach surface tolerancing per: -	Bes. Merkmale special features: -	novotechnik Siedle Gruppe	Erstbearb. 1st drawn	Muecke	17.09.1990	Werkstoff / material: -	
			Erstgepr. 1st approved	Bareiss	11.12.2007		
Werkstückkanten nach part edges per: -	E1	Novotechnik Messwertaufnehmer OHG	Erstfreig. 1st released	Braun	11.12.2007	Format size: A2	Maßstab scale: 1:1
			Ersatz für replaces	-			
			Typ / type	IGP			
Projektionsmethode 1 projection method 1	FuSi functional safety: nein	Benennung / title: IGP-_ _-P-6501-A502_ _				Zeichnungsnr. / drawing no.: Z001-2324	Art.-Nr. part no.: s. Tabelle
							Blatt / sheet 1 von / of 1

© novotechnik; Schutzvermerk nach ISO 16016 beachten; copyright note i.a.w. ISO 16016 to be observed

W:\GP_IGP\009121_009122_009123_009124-07

18.01.2013 / schweiker

Papierausdruck unterliegt nicht dem Änderungsdienst / paper print is not subject to change